REV.	NOTES	DATE
A	RELEASED	2014/08/01

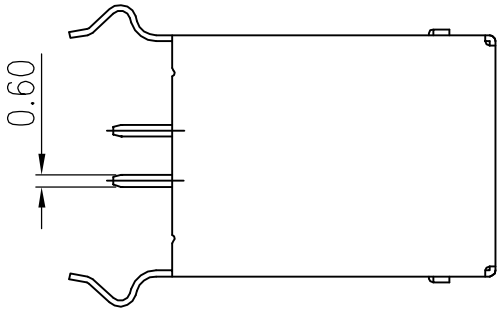

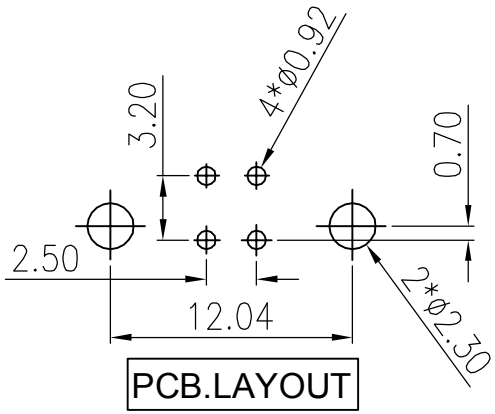

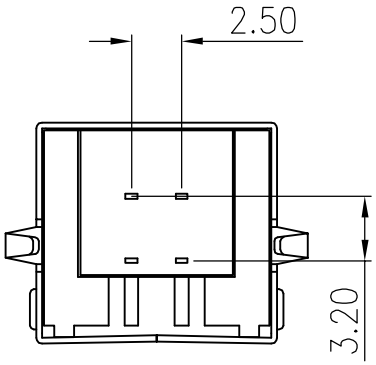

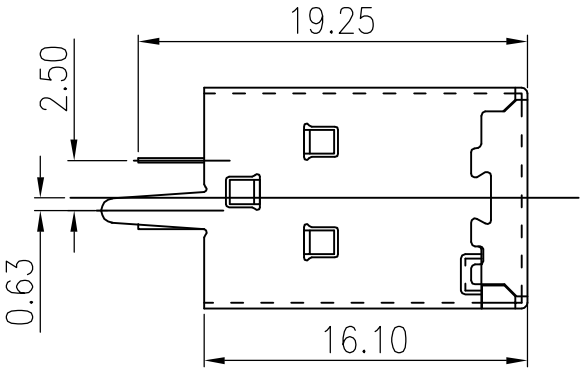

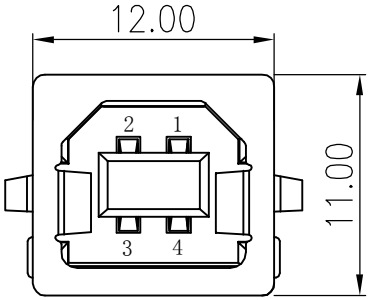

說明：
電氣性能：
接觸阻抗：30mΩ 最大
絕緣阻抗：1000MΩ 最小
耐高壓：500V AC/分鍾

材質：
膠芯：PBT
端子：黃銅 C2680
外殼：黃銅 C2680/SPCC

電鍍：
端子：接觸區域鍍金1u"
焊接區域鍍亮錫40u" Min
外殼：全區域鍍鎳40u" Min

"*"標示是重點管控尺寸

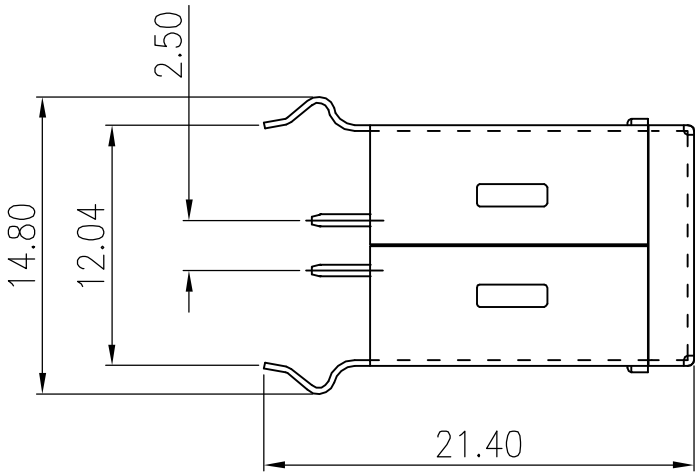

DIMENSIONS TOLERANCE
METRIC
.0= ±.30
.00= ±.20
.000= ±.10
.0000=.±
ANG.= ±2°

單位(UNITS)	mm
數量(QT'Y)	N/A
材料(MT'L)	SEE NOTE
處理(FINISH)	SEE NOTE
繪圖(DRAW)	
設計(DE'N)	
審校(CH'K)	
核准(APP'D)	

東莞翊豐精密五金有限公司

圖名(NAME)
USB B TYPE 180度插板式半金黑色
銅殼鍍鎳RoHS

料號(PART NUMBER)	AAUS+B05F-027R0
圖號(DRAW NUMBER)	RAAUSB05F027R0
圖檔(FILE NAME .DWG)	E:GCT/A/US/1

比例 (SCALE)	1/1	圖紙 (SIZE)	A4	頁次 (SHEET)	1	版次 (REV.)	A